RCK
Darba dokumentu un informācijas jeb pierakstu vadība

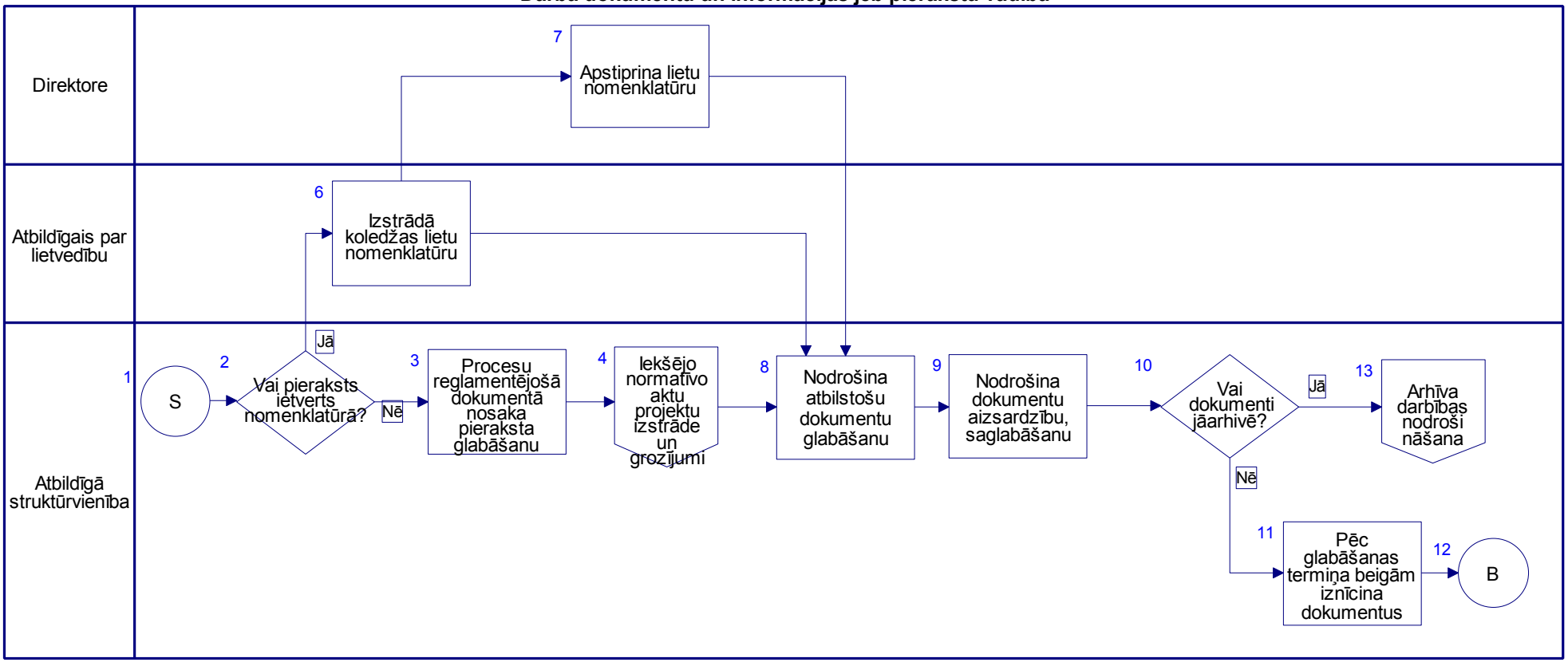

RCK
Dokumentu izpildes kontrole

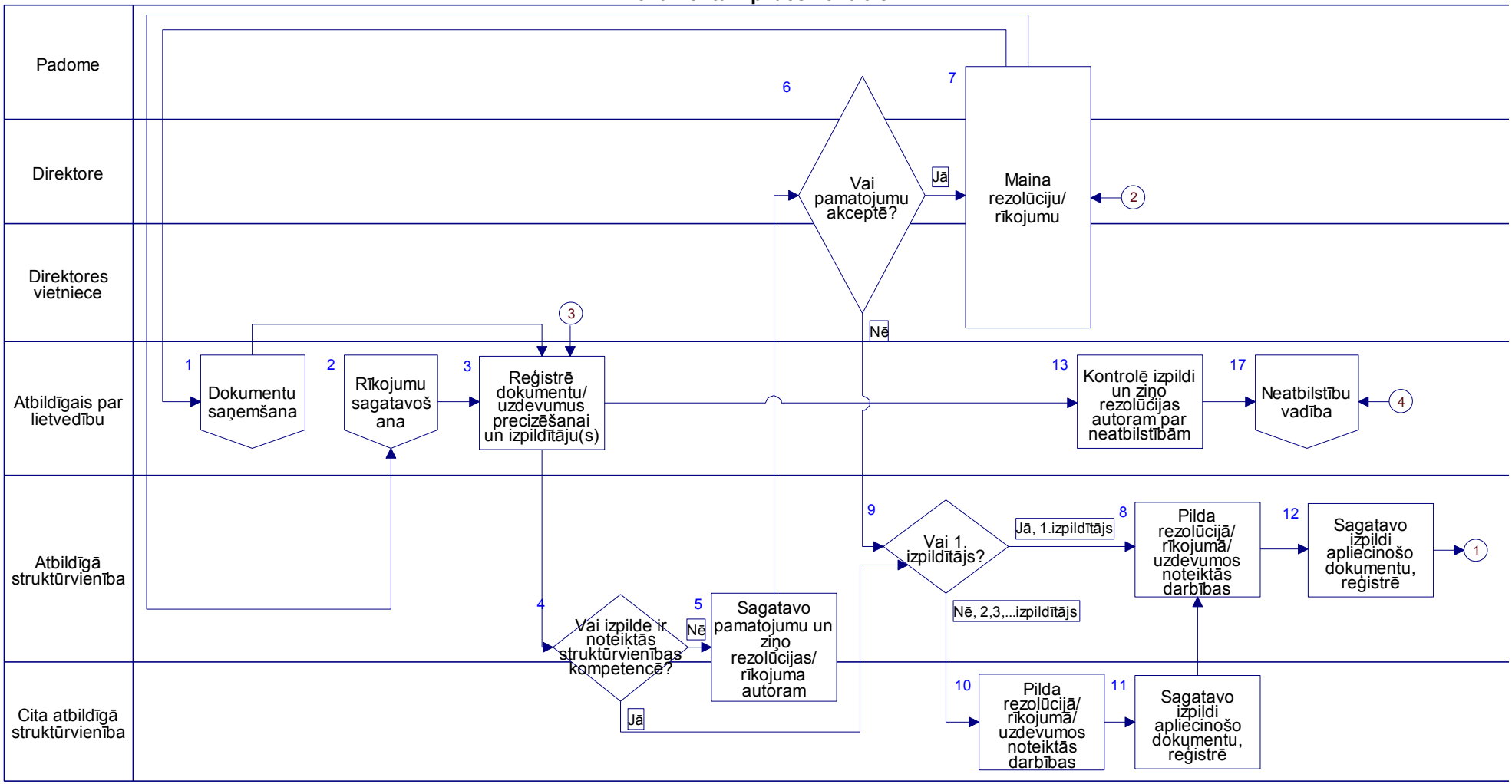

RCK
Dokumentu izpildes kontrole

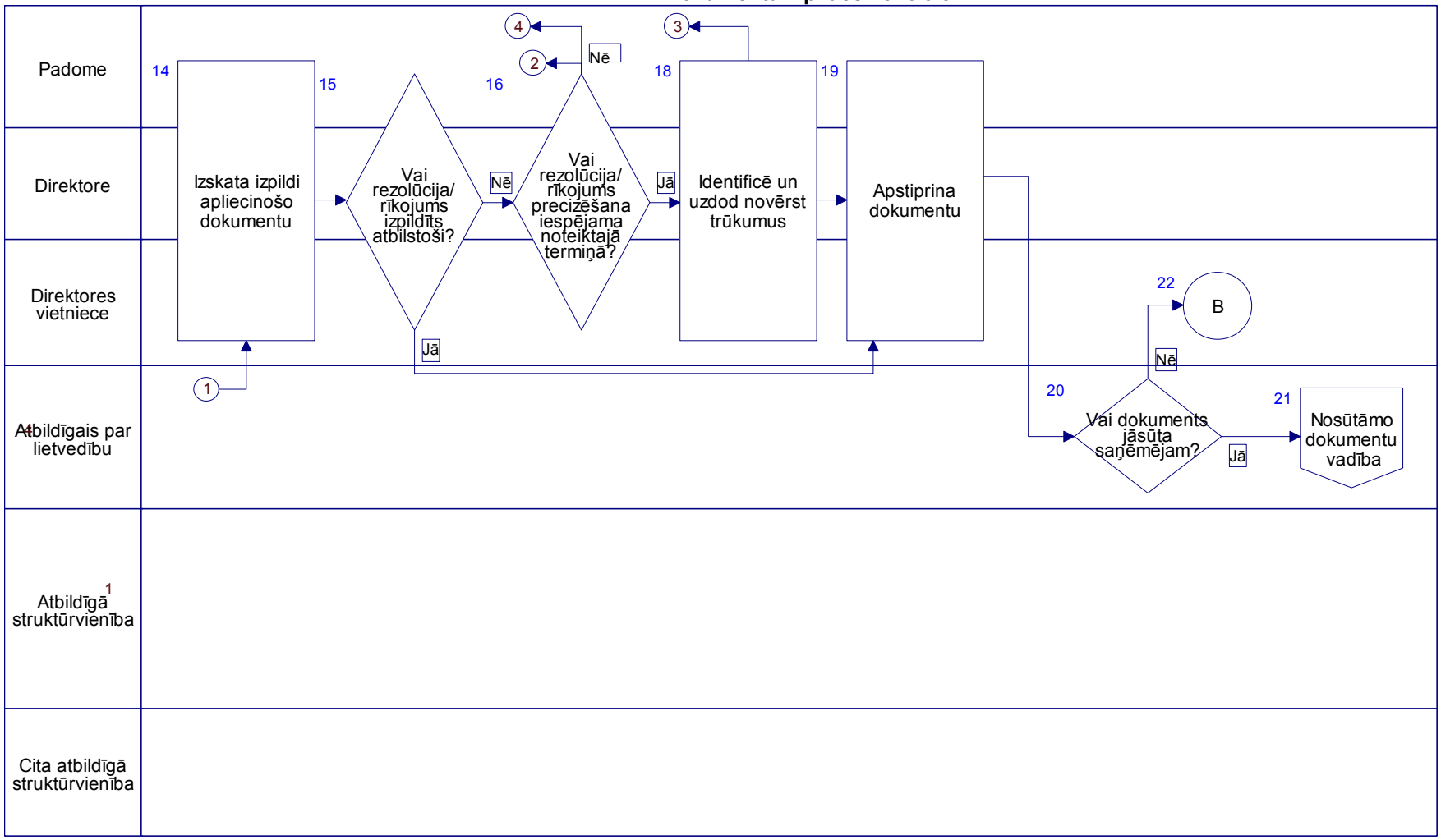

RCK
Dokumentu nosūtīšana

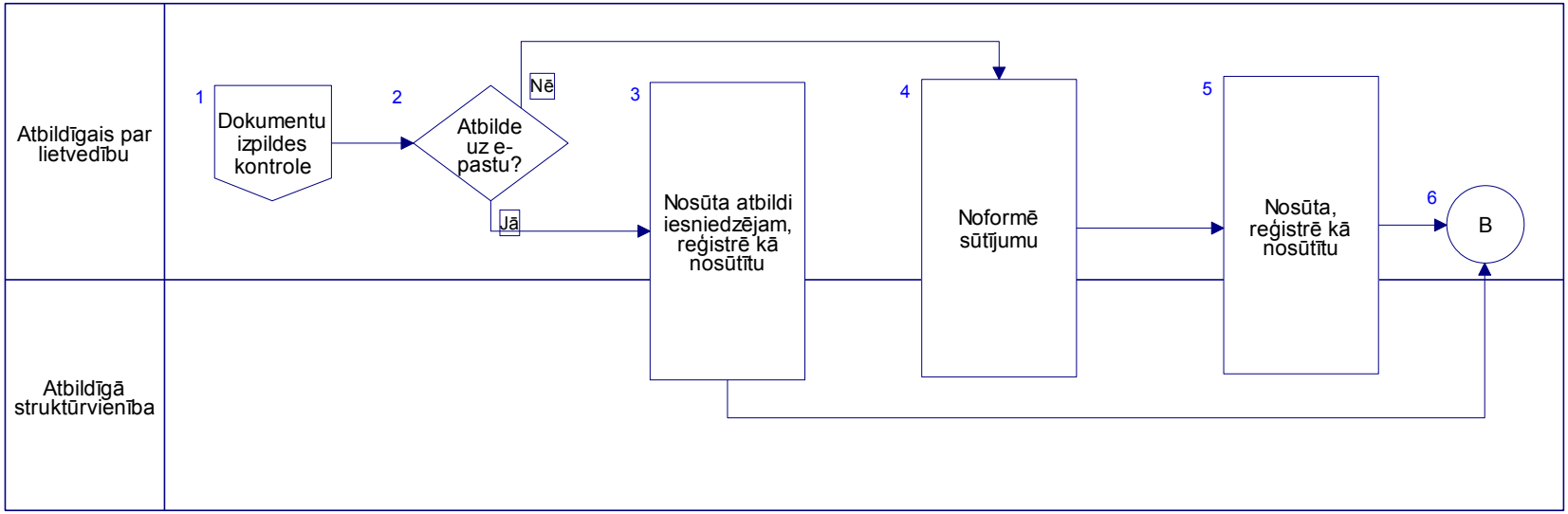

RCK
Dokumentu saņemšana

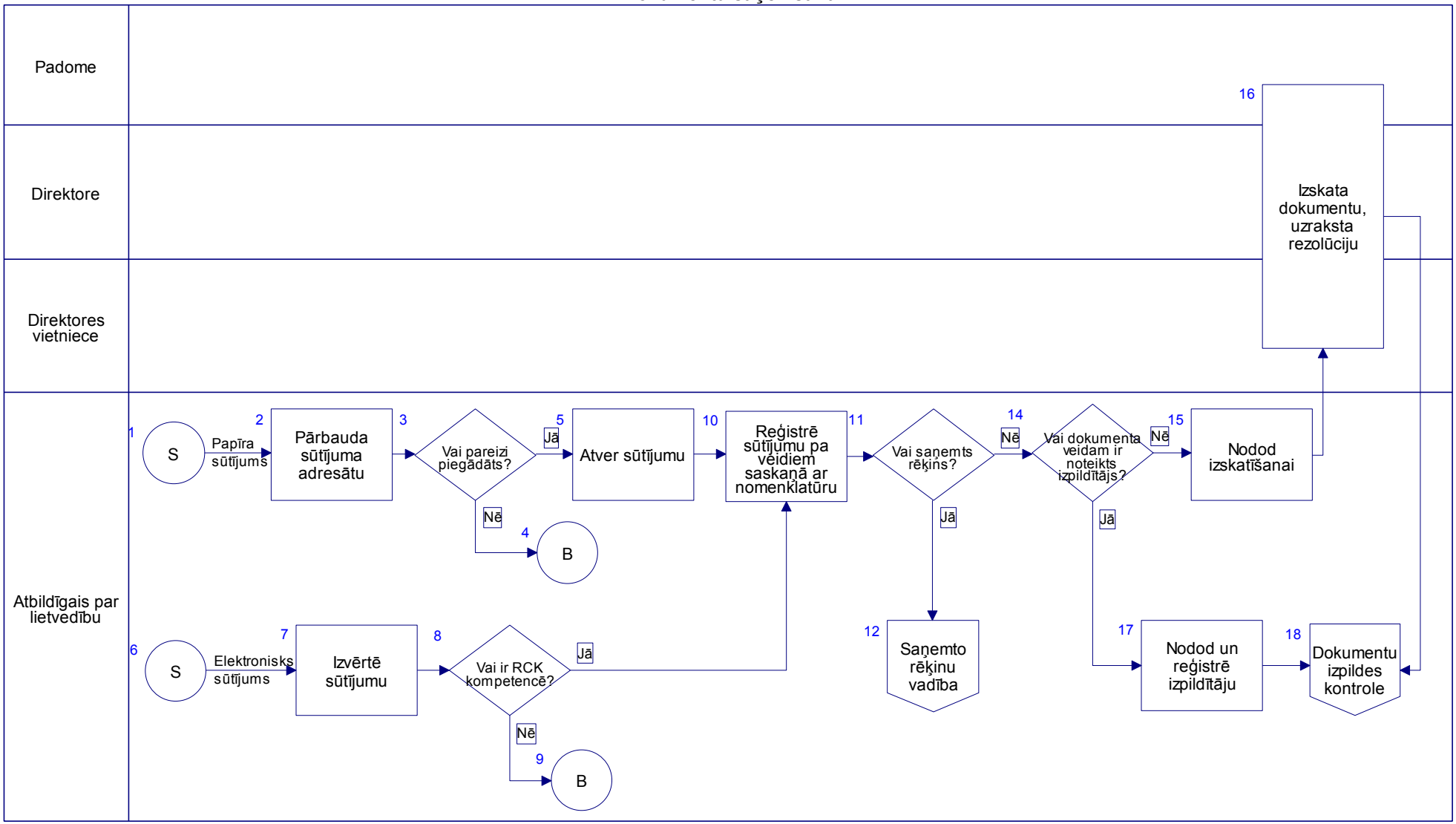

RCK
Iekšējo normatīvo aktu izstrādāšana un grozīšana

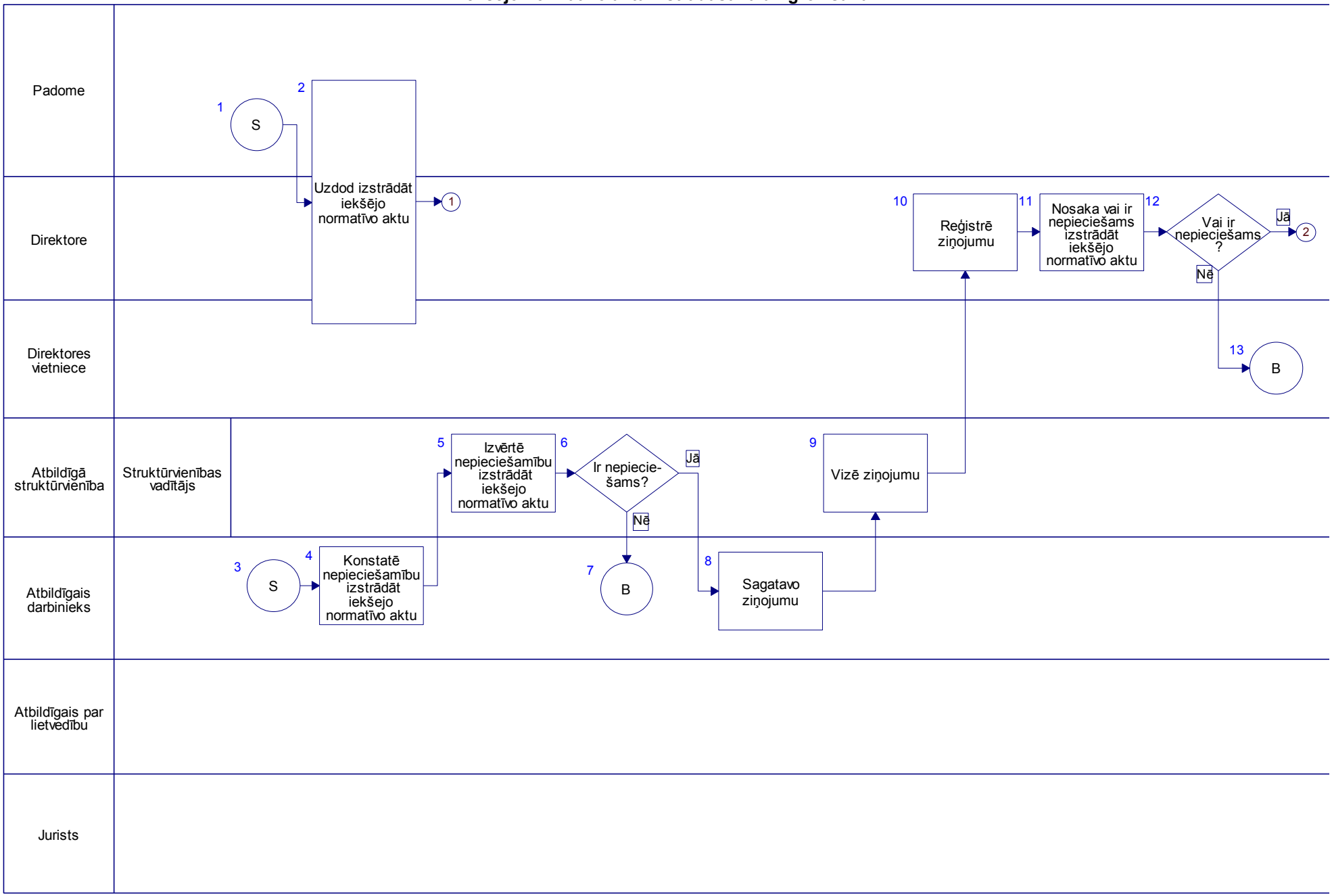

RCK
Iekšējo normatīvo aktu izstrādāšana un grozīšana

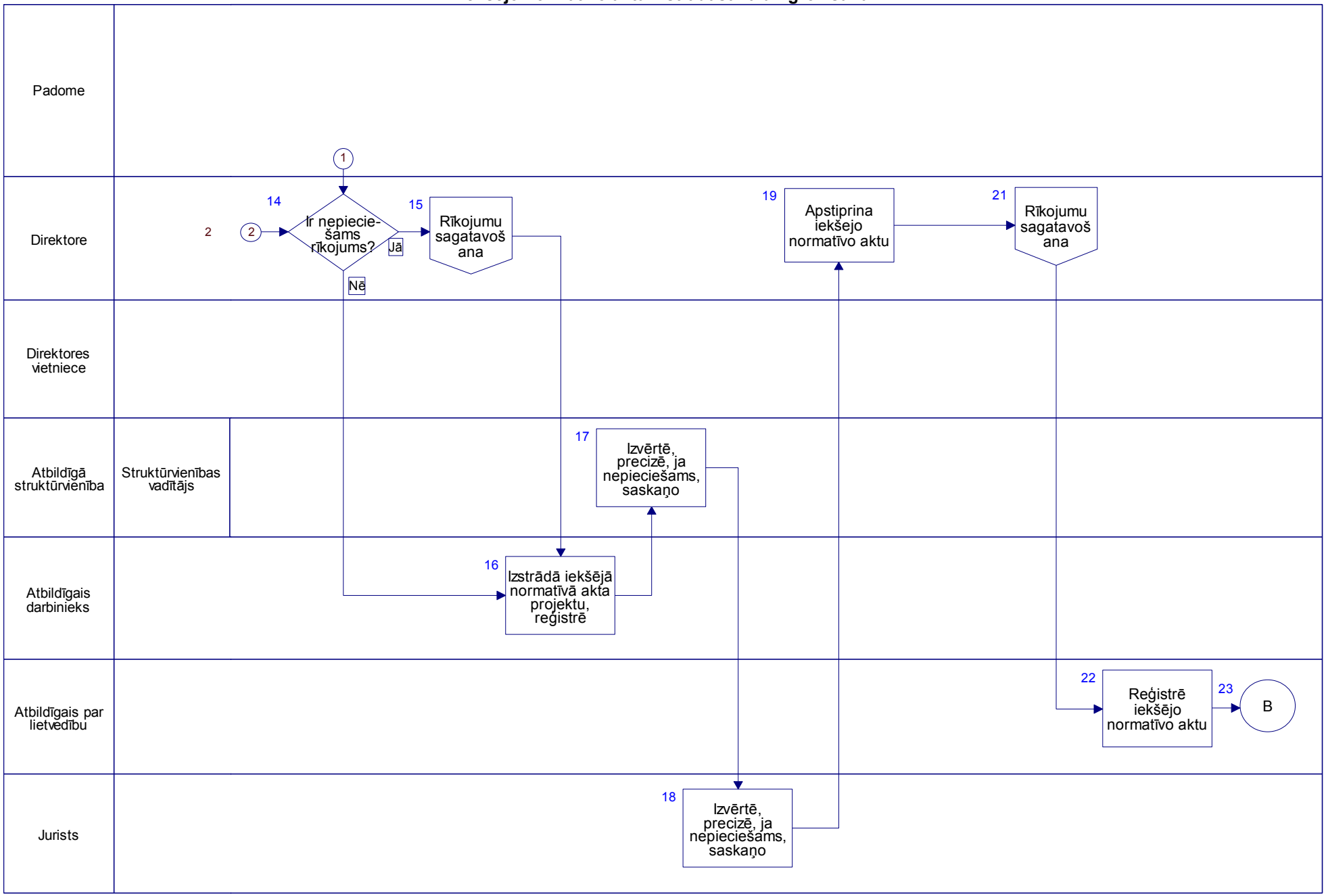

RCK
Līgumu kontrole

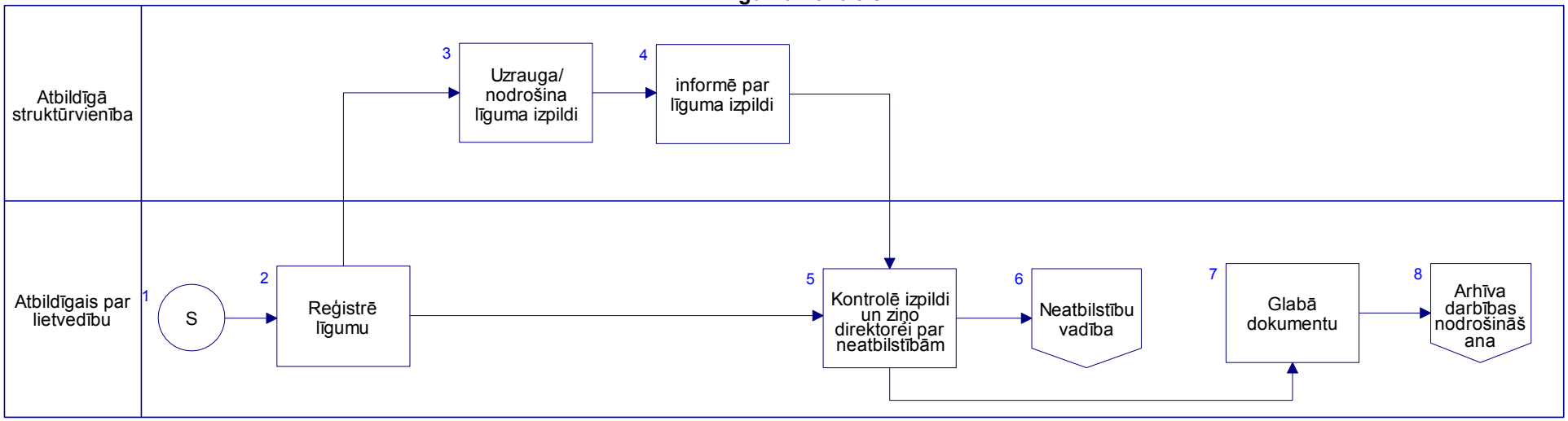

RCK
Rīkojumu sagatavošana

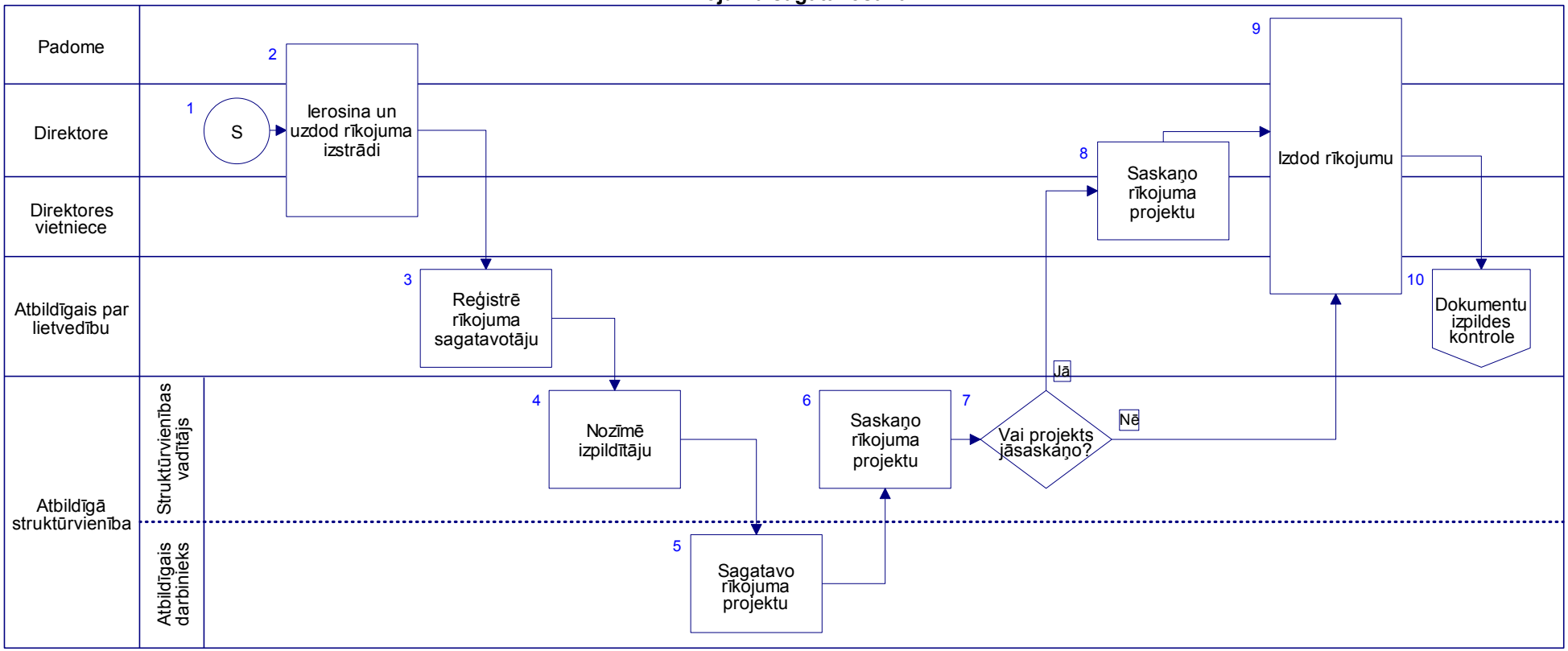
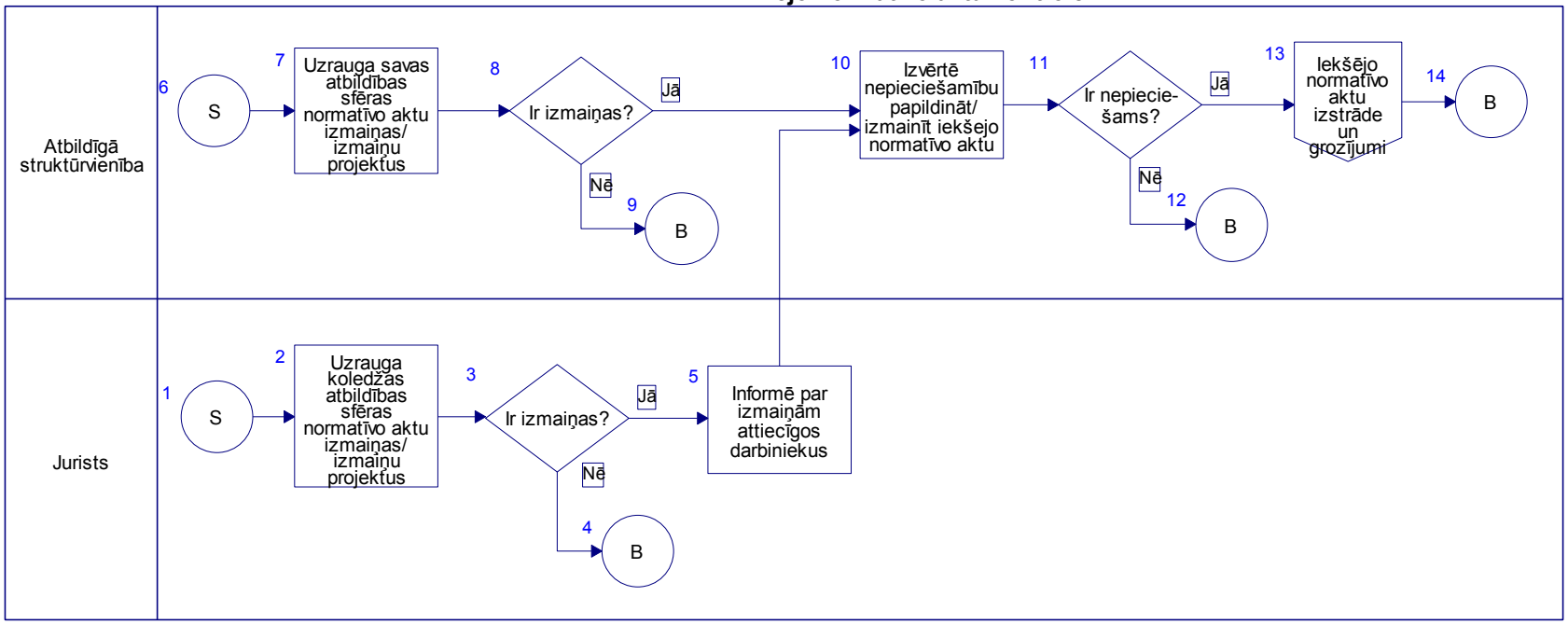
RCK
Ārējo normatīvo aktu kontrole